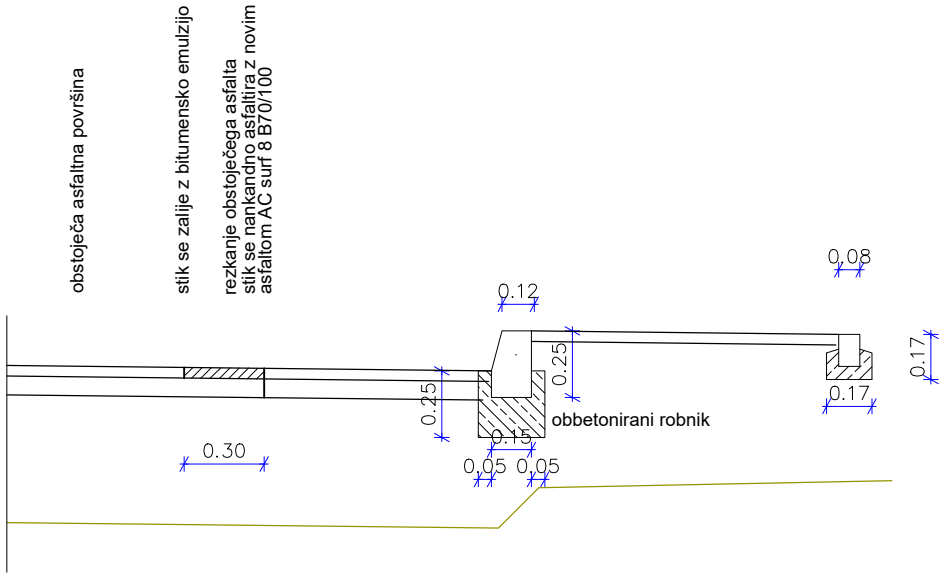

Index.:	Opis spremembe:	Datum:

PLANGRAD d.o.o.

PROJEKTIRANJE, POSREDNIŠTVO IN GRADBENIŠTVO

Aškerčeva ul. 6, 9000 MURSKA SOBOTA

GSM: 040 641 287, E-mail: plangrad@gmail.com

Št.projekta: DG-74/17

Št.načrta: DG-74/17

Datum: April 2019

Investitor: MESTNA OBČINA MURSKA SOBOTA
Kardoševa 2
9000 Murska Sobota

Vodja projekta: Milena Bojović univ.dipl.gosp.inž. Ident.št.: G-3996

Pooblaščeni inženir: Milena Bojović univ.dipl.gosp.inž. Ident.št.: G-3996

Objekt: Ureditev Kroške ulice v M. Soboti (projektiranje enosmerne dvostranske kolesarske steze in hodnikov za pešce, ureditev zelenih površin, javne razsvetljave ter preplastitev celotnega vozišča)

Vrsta načrta: 02-NAČRT S PODROČJA GRADBENIŠTVA

Vrsta projekta: PZI

Vsebina: Detajl asfaltnega stika

Merilo: 1:25

Številka risbe: 14

Pov = 0.06 m2